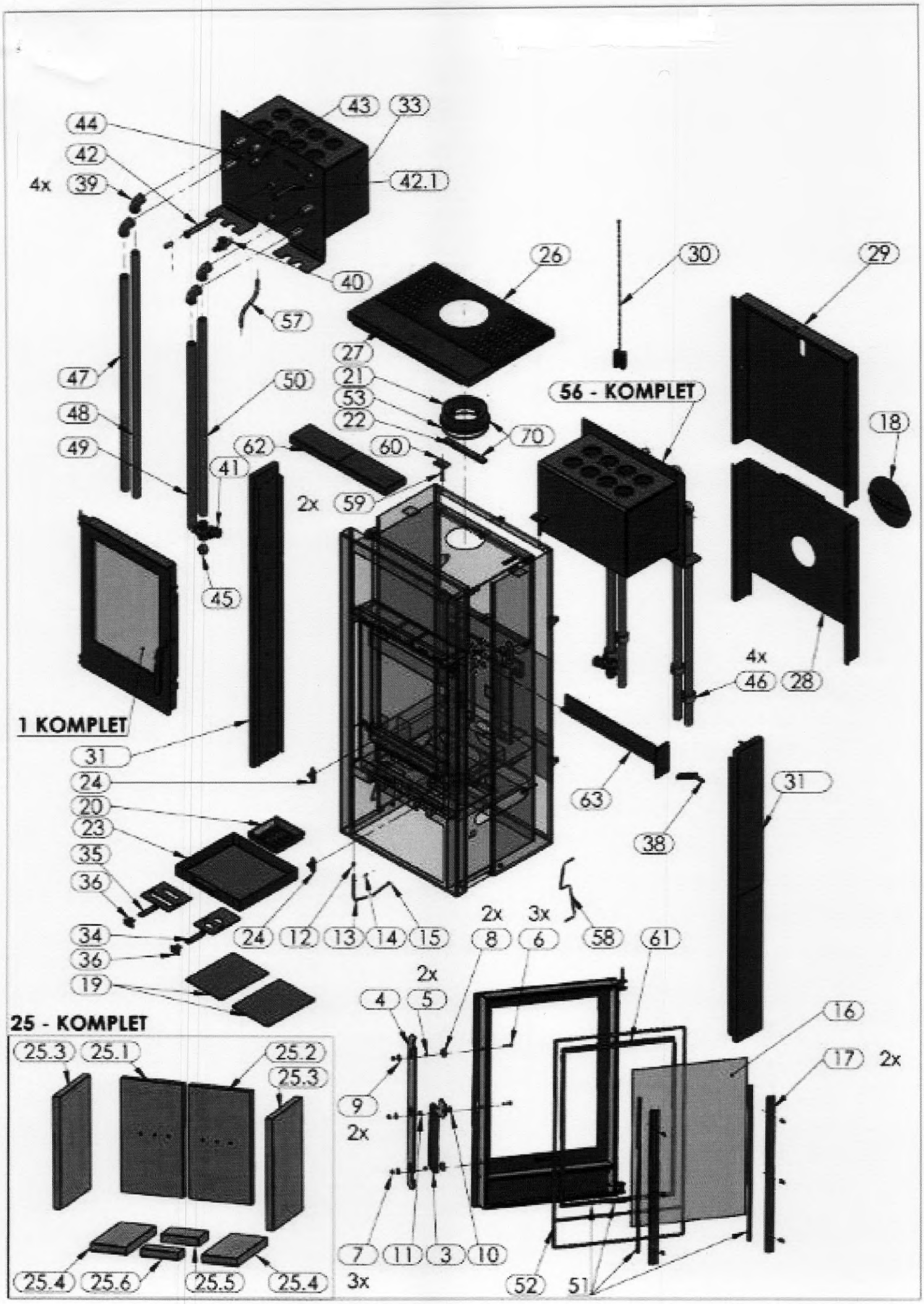
43
33
44
42
42.1
4x
39
40
26
30
29
57
27
47
50
21
53
22
70
56 - KOMPLET
18
48
49
62
60
41
2x
59
45
4x
46
28
1 KOMPLET
31
24
20
23
35
36
34
36
19
63
38
31
24
12
13
14
15
2x
8
3x
6
58
61
2x
4
5
16
17
2x
9
2x
25 - KOMPLET
25.3
25.1
25.2
25.3
7
11
3
10
3x
52
51
25.4
25.6
25.5
25.4

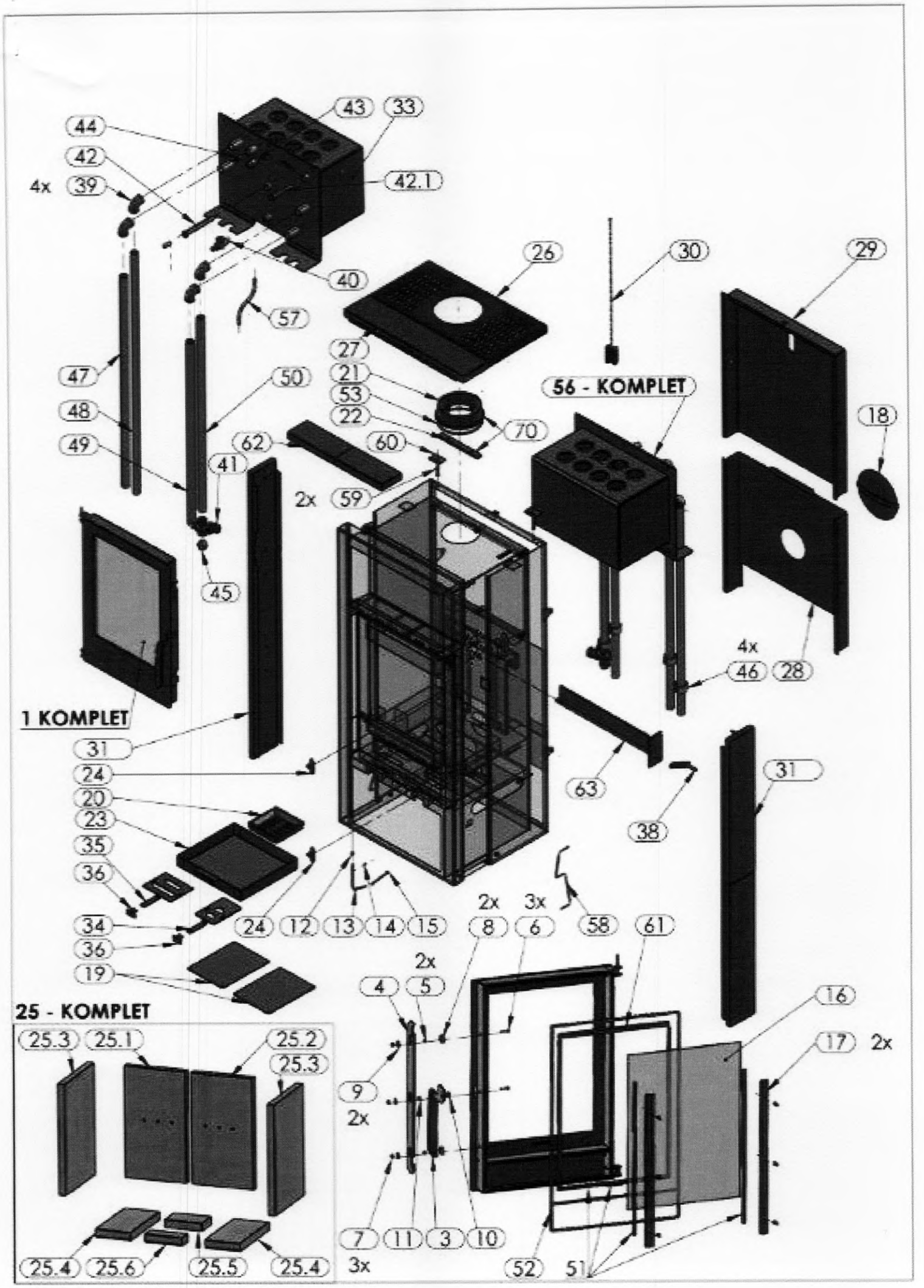
43
33
44
42
42.1
4x
39
40
26
30
29
57
27
47
50
21
53
22
70
56 - KOMPLET
18
48
49
62
60
41
2x
59
45
4x
46
28
1 KOMPLET
31
24
20
23
35
36
34
36
19
63
38
31
24
12
13
14
15
2x
8
3x
6
58
61
2x
4
5
16
25 - KOMPLET
25.3
25.1
25.2
25.3
17
2x
9
2x
7
11
3
10
25.4
25.6
25.5
25.4
3x
52
51

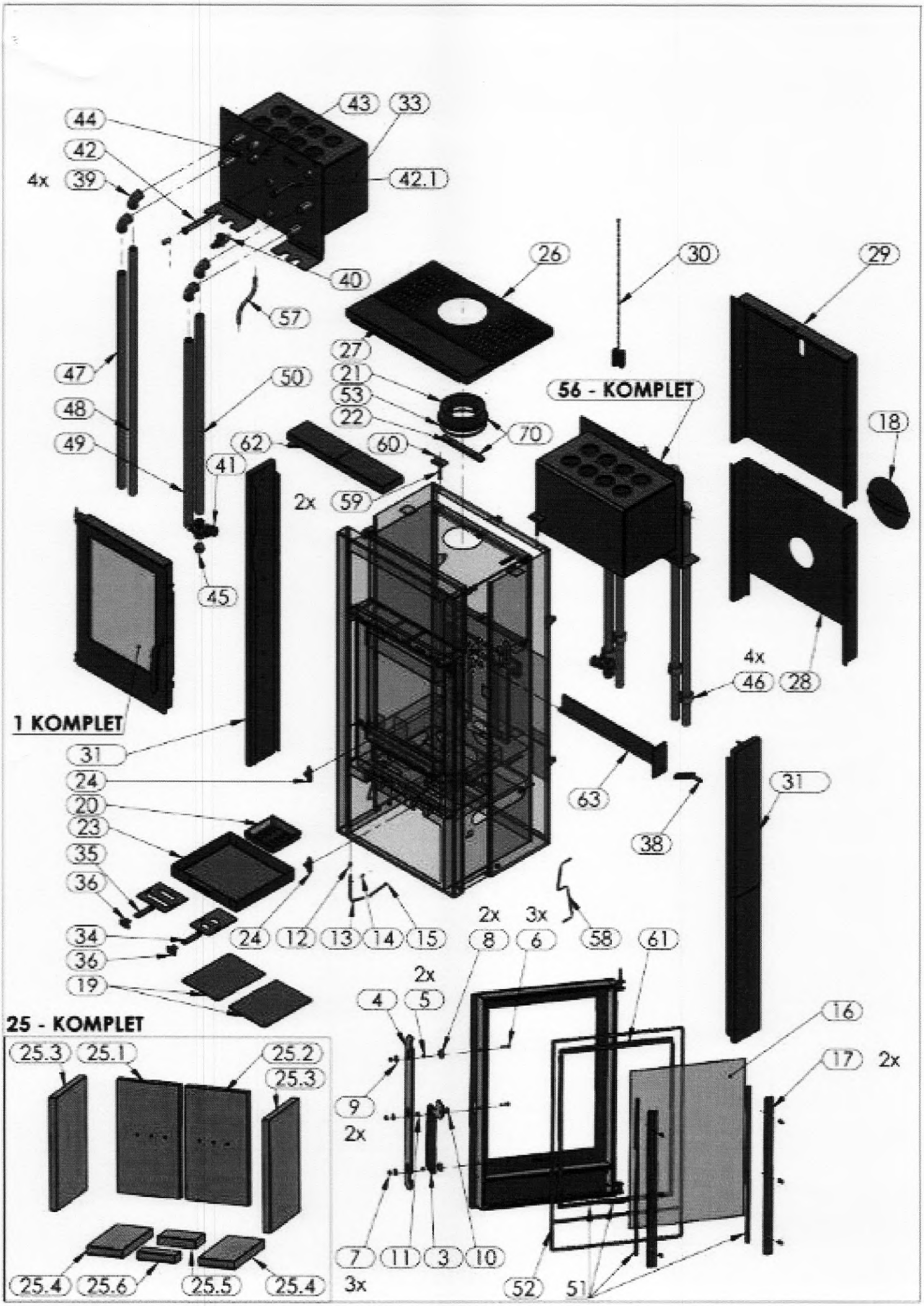
44
43
33
42
42.1
4x
39
40
26
30
29
57
27
47
21
53
22
50
56 - KOMPLET
48
70
18
49
62
60
41
2x
59
45
4x
46
28
1 KOMPLET
31
24
20
23
35
36
63
38
31
34
24
12
13
14
15
2x
8
3x
6
58
61
36
19
2x
4
5
16
25 - KOMPLET
25.3
25.1
25.2
25.3
17
2x
9
2x
7
11
3
10
25.4
25.6
25.5
25.4
3x
52
51

BAUTEIL	FR_1	bild pos.	BEZ_1		produit	PRIX HT	Groupe prix
2916839000	porte noire complète sans vitre	1		TYRO	belt plan noir	255,5	
2919782000	système de fermeture noir	2		TYRO	belt plan noir	41,8	
2910409000	poignée pour belt plan aqua	3		TYRO	belt plan noir	19,8	
2910436000	barre de vérouillage	4	ersetzt durch 2910310000zugstange mit....	TYRO	belt plan noir	22	
2908292000	entretoise de reglage diam 10 int 06 ext	5		TYRO	belt plan noir	4,1	
2906547000	vis m6*20	6		TYRO	belt plan noir	1,01	
2906549000	boulon fixation barre de vérouillage porte	7	ferstellmutter m6 4651-6 skagen v	TYRO	belt plan noir	1,01	
2808291000	entretoise diam 22 int 0,6 ext	8		TYRO	belt plan noir	6,2	
2908290000	roulement barre vérouillage	9	unterlage diam 0,22 int 6,6 4654-6 polar	TYRO	belt plan noir	1,75	
2908289000	pièce fixation poignée	10	unterlage diam 0,17 int 6,4 4654-6 polar	TYRO	belt plan noir	1,75	
2910345000	entretoise pour poignée	11		TYRO	belt plan noir	4,1	
2910410000	entretoise pour porte diam 10/7 LG 8 4602-10	12		TYRO	belt plan noir	1,75	
2910411000	broche charnière basse de la porte	13	hebel fuer turverschluss 4602-10 belt	TYRO	belt plan noir	19,8	
2910412000	vis m5*10 six pans	14		TYRO	belt plan noir	0,76	
2898626000	ressort de porte	15		TYRO	belt plan noir	6,2	
2910413000	vitre 441*332*4 7602-10	16		TYRO	belt plan noir	138,8	
2910414000	fixateur de vitre 440*30*25 7602-10	17		TYRO	belt plan noir	3,4	
2909965000	obturateur arrivée air diam 200	18	verschlussdeckel blech diam 200 noir	TYRO	belt plan noir	15,4	
2919783000	plaque arriere cache arrivée air 170*227 noir	19		TYRO	belt plan noir	68,4	
5570941000	grille cendrier 135*135*28 mm	20		TYRO	belt plan noir	30,3	
5545663000	buse évacuation fumées	21	rohrstutzen diam 150 guss	TYRO	belt plan noir	20,9	
5545664000	support buse (barre centrale) pour transport	22	haltebugel rohrstutzen 4650-8 p 50-8	TYRO	belt plan noir	4,1	
2919784000	cendrier 272*302 noir	23		TYRO	belt plan noir	26,4	
2919785000	reglage de porte noir	24		TYRO	belt plan noir	11	
2910416000	intérieur refactaire complet	25		TYRO	belt plan noir	83	
2910417000	plaque arrière gauche 400*222*25	25,1		TYRO	belt plan noir	23,1	
2910418000	plaque arrière droite 400*222*25	25,2		TYRO	belt plan noir	23,1	
2910419000	plaque de coté 275*400*25 droite ou gauche	25,3		TYRO	belt plan noir	20,9	
2910420000	plaque de sole de coté 275*30*30 d ou g	25,4		TYRO	belt plan noir	11	
2910421000	plaque de sole arrière 135*87*30	25,5		TYRO	belt plan noir	9,4	
2910422000	plaque de sole avant 135*53*30	25,6		TYRO	belt plan noir	9,4	
2916843000	**dessus avec pierre de sable**	**26**		TYRO	belt plan noir	55,1	
2916843000	facade arrière basse noire	28		TYRO	belt plan noir	41,8	
2916844000	facade arrière haute noire	29		TYRO	belt plan noir	41,8	
2919036000	goupillon de nettoyage	30		TYRO	belt plan noir	18,2	
2916846000	coté complet pierre de sable	31		TYRO	belt plan noir	223,6	
2910430000	echangeur complet	33		TYRO	belt plan noir	335,9	
2916849000	reglage air primaire	34		TYRO	belt plan noir	16,5	
2916850000	reglage air secondaire	34		TYRO	belt plan noir	16,5	
2910433000	tirette air primaire ou secondaire	36		TYRO	belt plan noir	19,8	
2916851000	clapet inverseur de demarrage	63		TYRO	belt plan noir	0	
2916852000	tierette de clapet inverseur	38		TYRO	belt plan noir	0	
2910437000	coudes 3/4"	39	kniestuck mit innengewinde 3/4	TYRO	belt plan noir	8	
2910438000	vanne de vidange	40	ablaufventil 3/8	TYRO	belt plan noir	14,3	
2910444000	vanne sécurité thermique	41	thermoventil mit fuhler st20 therm ab	TYRO	belt plan noir	202,7	
2917999000	vanne sécurité thermique	41	thermoventil mit fuhler	TYRO	belt plan noir	302,9	
2910441000	doigt de gant échangeur eau avec capteur	42,1	tauchhulse fur fuhler 7602-10	TYRO	belt plan noir	15,4	
2910444000	doigt de gant échangeur eau avec capteur	42,1	tauchhulse fur fuhler d-049460	TYRO	belt plan noir	16,5	
2910442000	purgeur 3/8	43	lutfabblassventik	TYRO	belt plan noir	16,5	
2902906000		44	stopfen 1/2	TYRO	belt plan noir	14,3	
2910444000	bouchon vanne	45	nippel 3/4 messing	TYRO	belt plan noir	11	
2910445000	raccord tubes	46	rohrschelle	TYRO	belt plan noir	9,4	
2910584000	tube	47	nahtlosrohr 3/4 lg 880 mm 7602-10	TYRO	belt plan noir	30,3	
2910585000	tube	48	nahtlosrohr 3/4 lg 1005 mm 4602-10	TYRO	belt plan noir	30,3	
2910586000	tube	49	nahtlosrohr 3/4 lg 760 mm 7602-10	TYRO	belt plan noir	30,3	
2910587000	tube	50	nahtlosrohr 3/4 lg 805 mm 7602- 10	TYRO	belt plan noir	30,3	
2904469000	joint de vitre noir	51		TYRO		7,1	
2904661000	joint de porte fd 3528 w	52		TYRO		5,5	
2906574000	joint de buse	53		TYRO		4,1	
2902938000	tuyau pvc 12*8 long 200 mm	57		TYRO		7,1	
2904749000		58	runferder d 001578	TYRO		16,5	
2904750000	axe charnière haute	59	schrauben s 00343 7603-10	TYRO		0,76	
2919788000	charnière de porte noire	60		TYRO		19,8	
2903111000	joint de vitre haut	61		TYRO		12,1	
2916853000	**base de niche thermoplat sable**	62		TYRO		93,6	
2916851000	clapet inverseur sortie de fumées	63	anheizklappe schwarz	TYRO		0	
2918266000	buse complète		rohrstutzen kpl diam 150	TYRO		26,4	
2910589000	notice			TYRO		9,4	
2910588000	plaquette ce			TYRO		9,4	
2918281000	gabarit de perçage (schéma avec dimensions)		bohrschablone	TYRO		8	
2987966000	bombe peinture noire 17- 1644-702,833			TYRO		18,2	