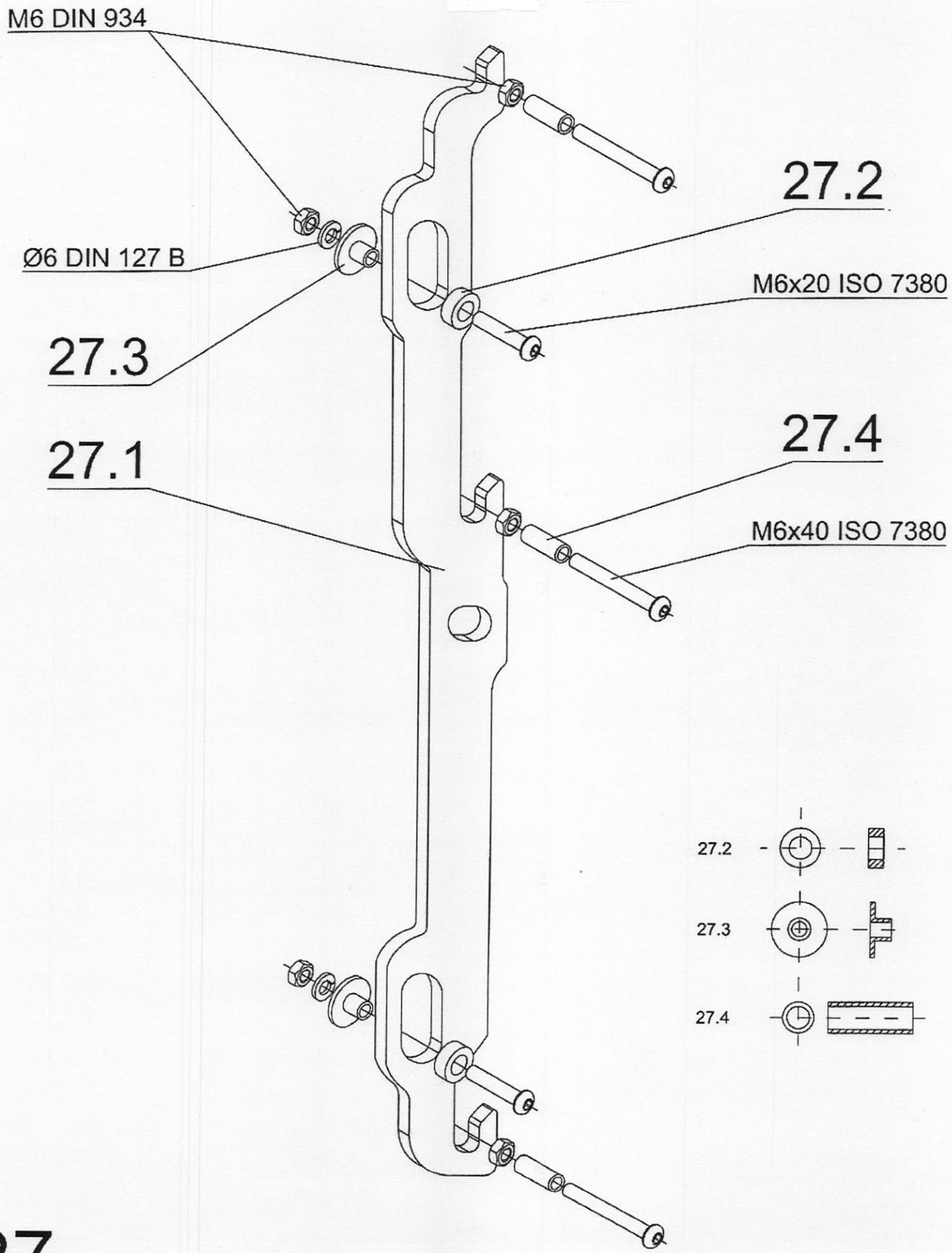
M6 DIN 934
27.2
Ø6 DIN 127 B
M6x20 ISO 7380
27.3
27.4
27.1
M6x40 ISO 7380
27.2
27.3
27.4

27

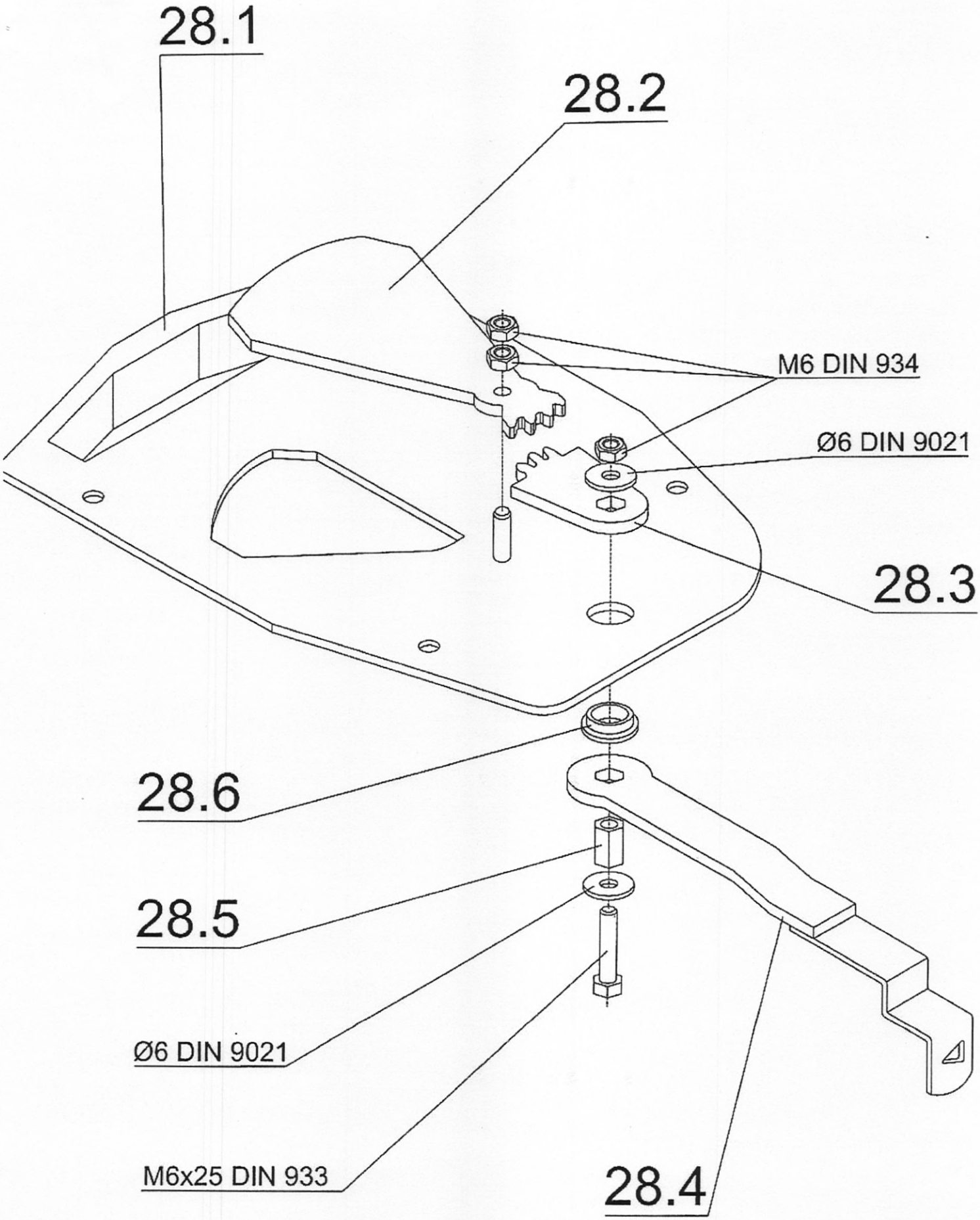
28.1
28.2
M6 DIN 934
Ø6 DIN 9021
28.3
28.6
28.5
Ø6 DIN 9021
M6x25 DIN 933
28.4

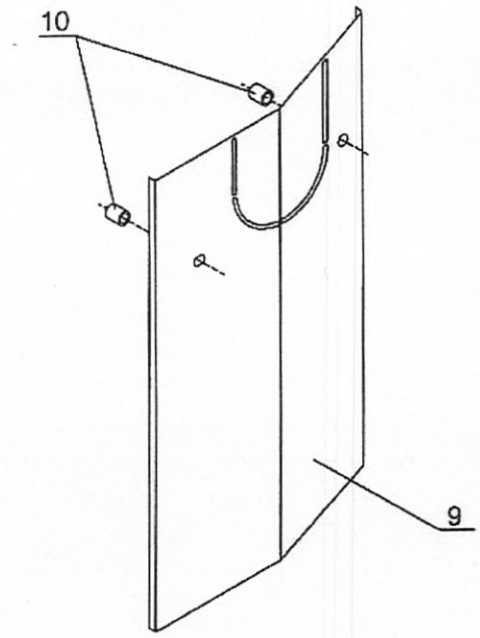

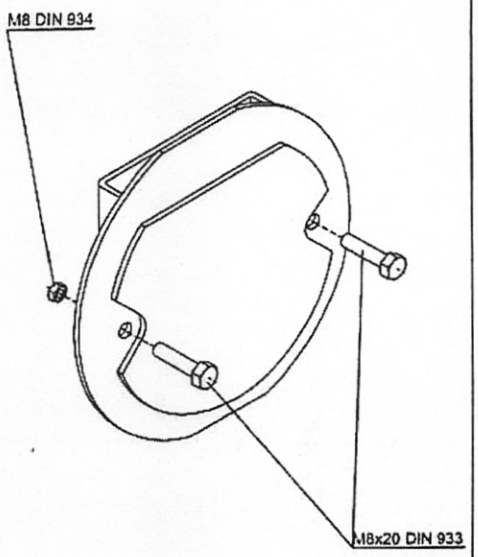

11

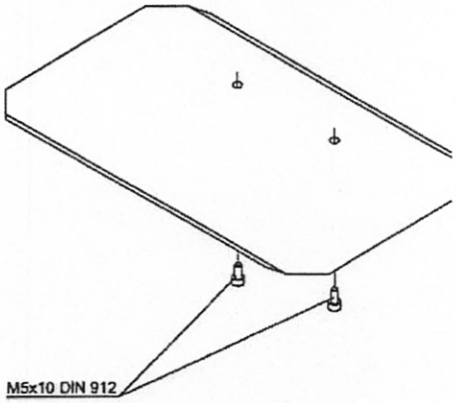

12

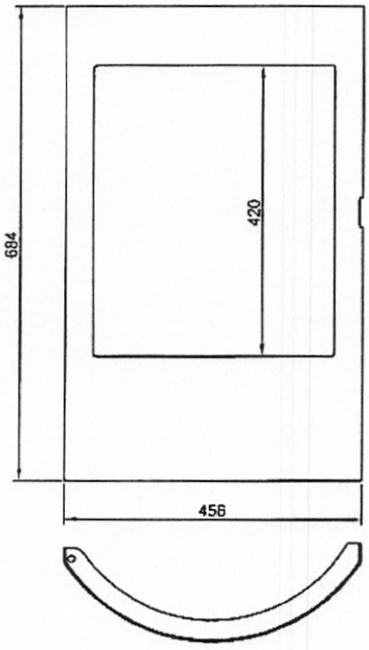

3

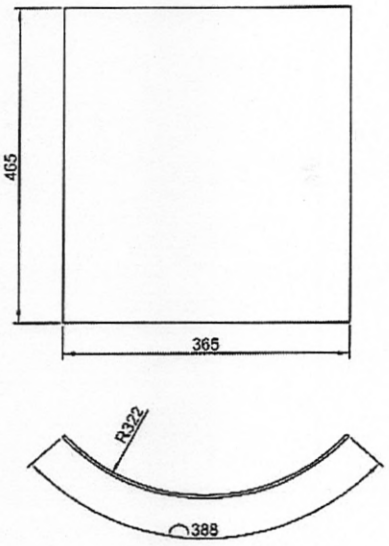

14

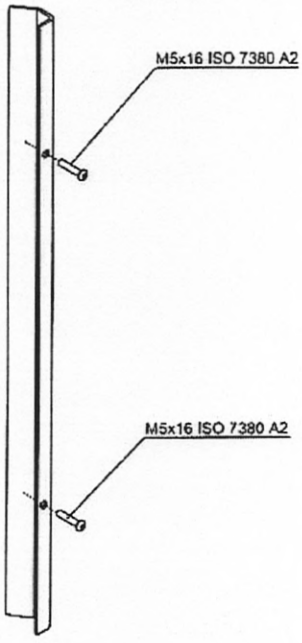

15

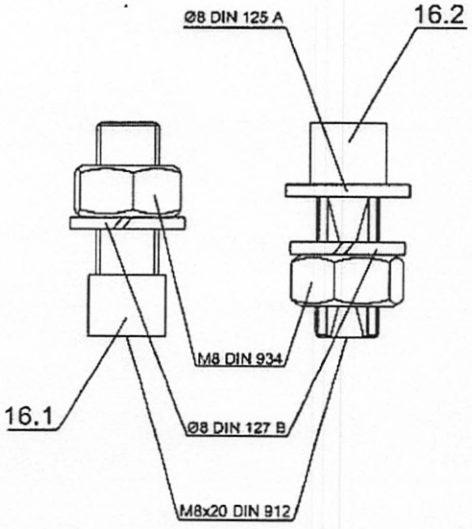

6

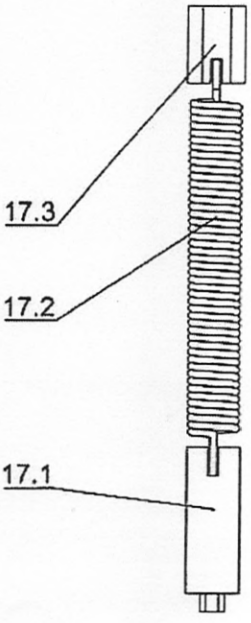

17

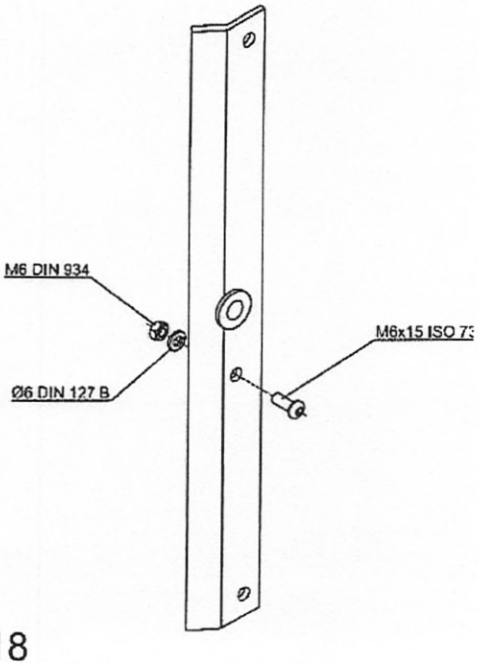

18

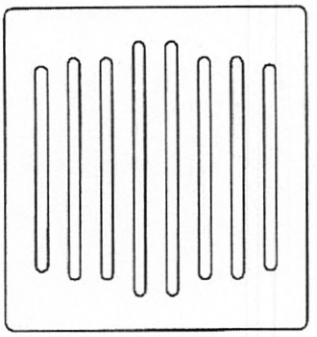

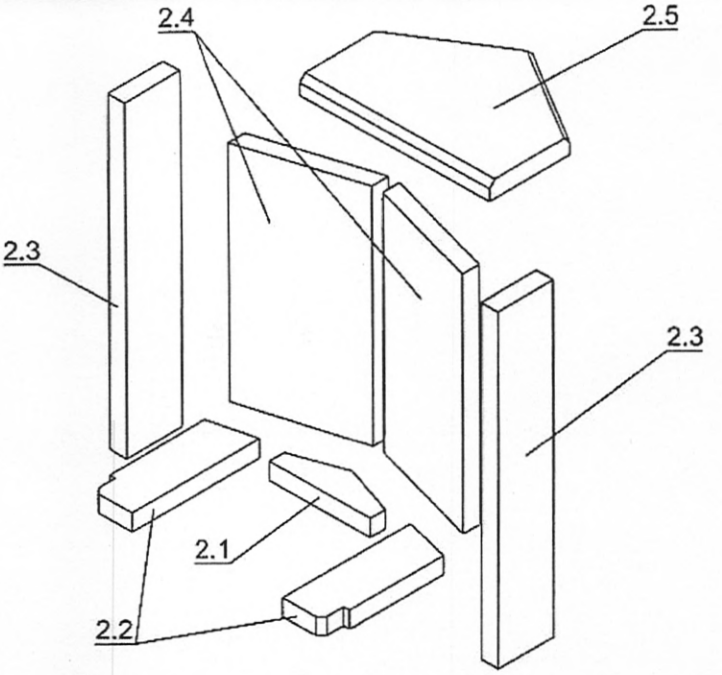
2.4
2.5
2.3
2.3
2.1
2.2

2

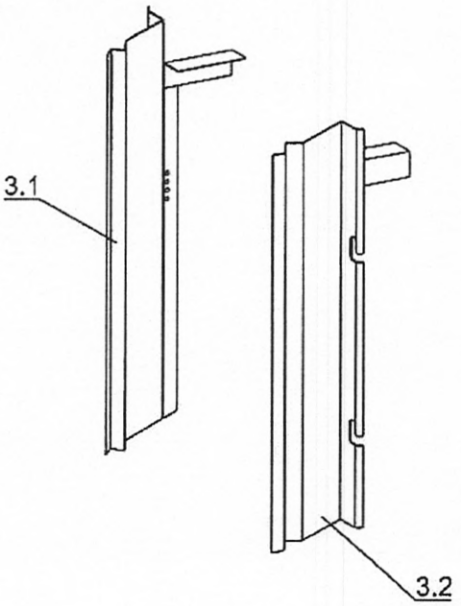
3.1
3.2

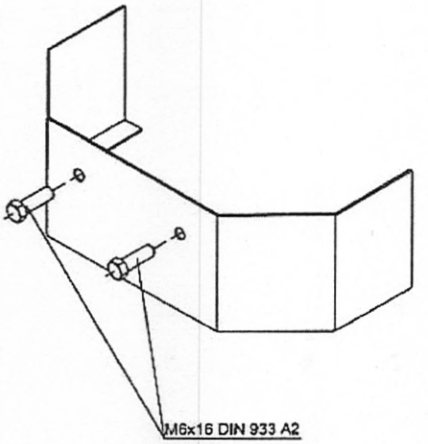
M6x16 DIN 933 A2

4

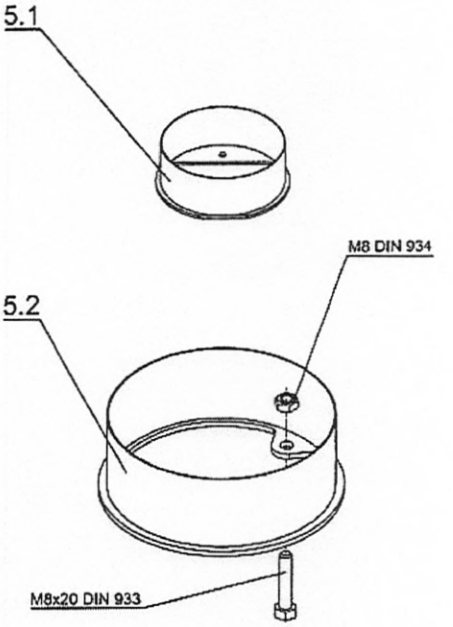
5.1
M8 DIN 934
5.2
M8x20 DIN 933

5

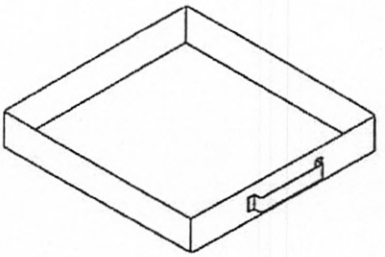

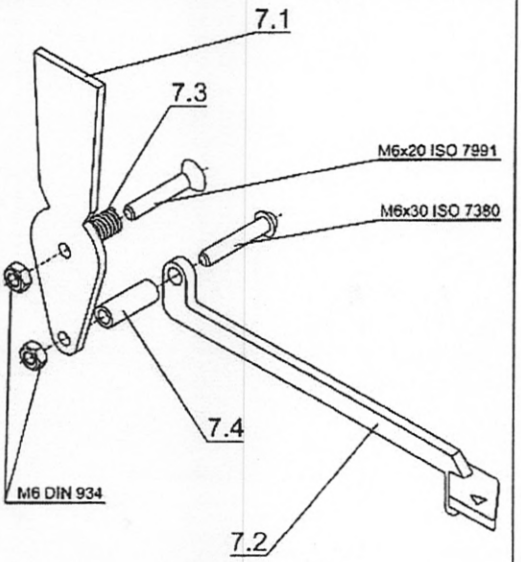
7.1
7.3
M6x20 ISO 7991
M6x30 ISO 7380
7.4
M6 DIN 934
7.2

7

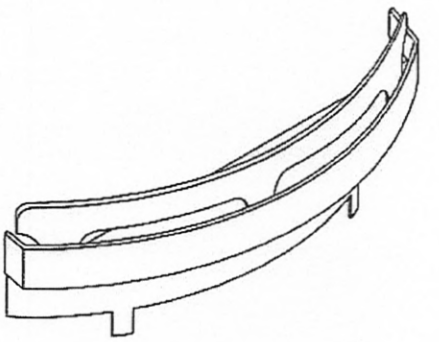

8

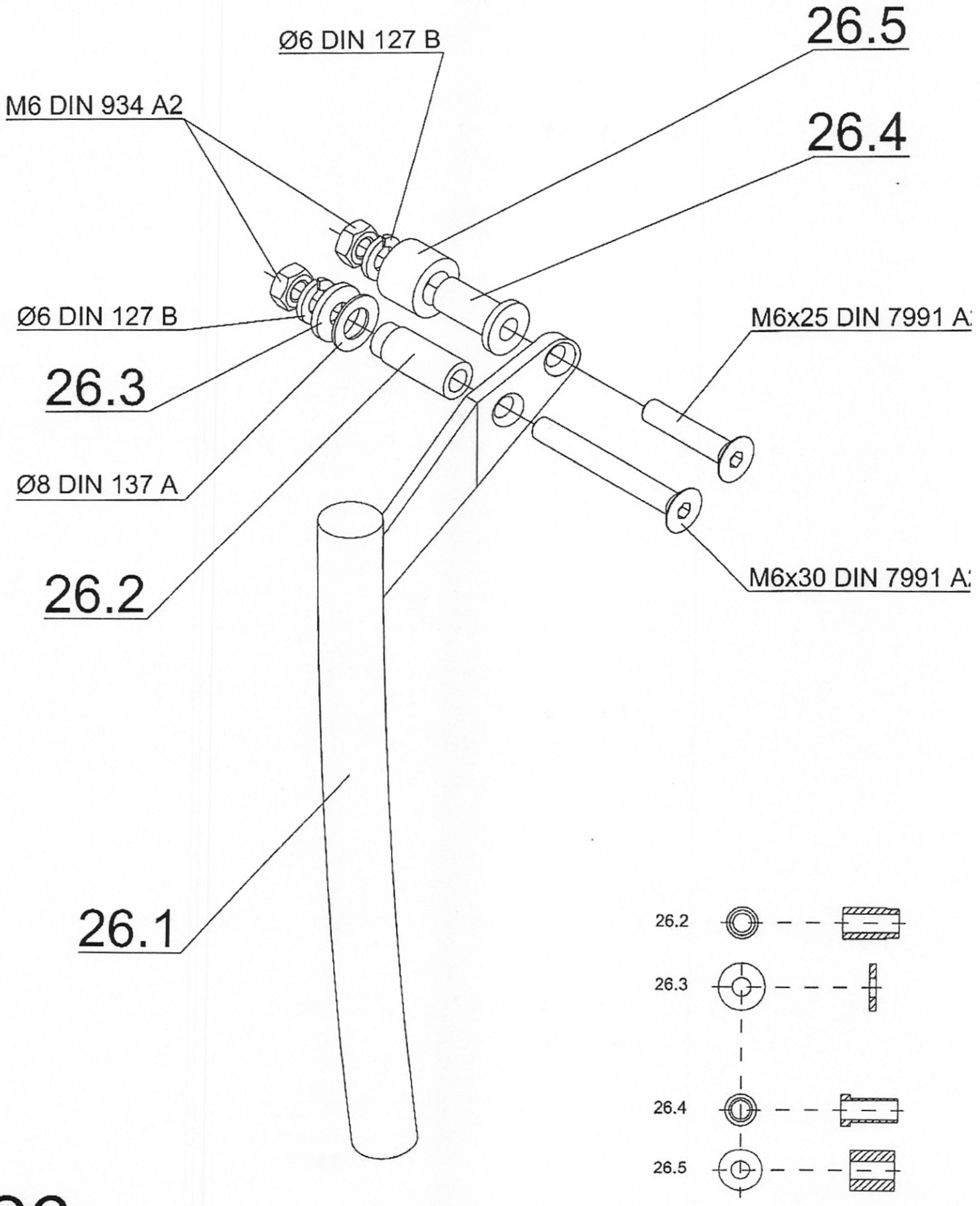
Ø6 DIN 127 B
26.5
M6 DIN 934 A2
26.4
Ø6 DIN 127 B
M6x25 DIN 7991 A
26.3
Ø8 DIN 137 A
26.2
M6x30 DIN 7991 A
26.1
26.2
26.3
26.4
26.5

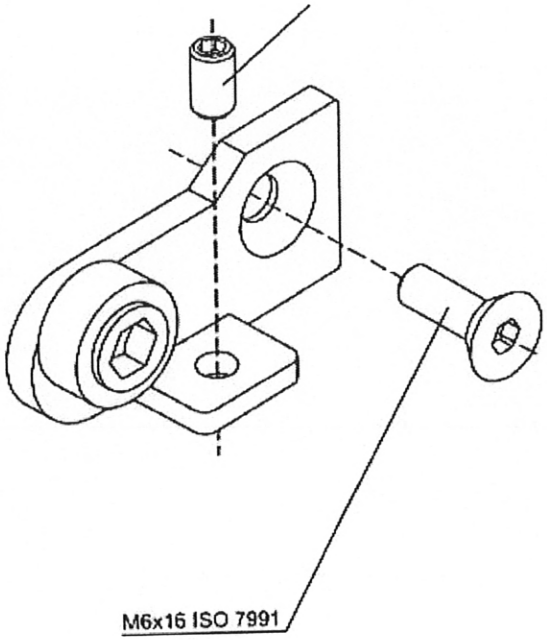

19

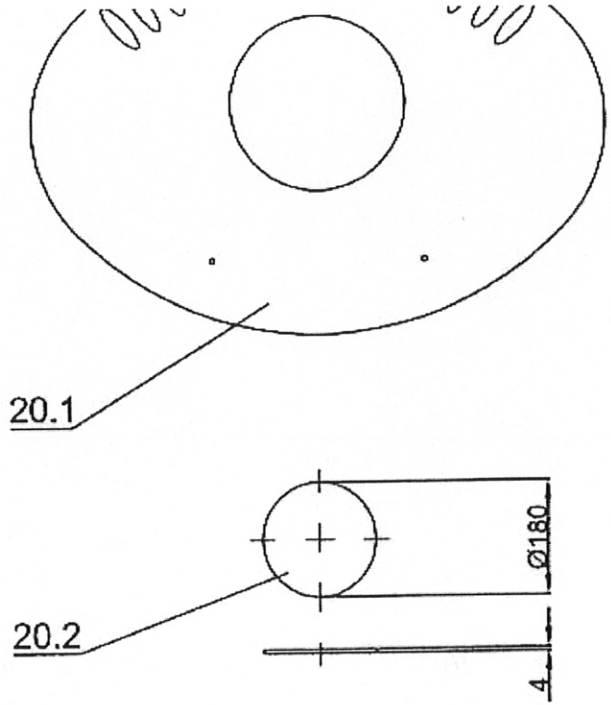

20

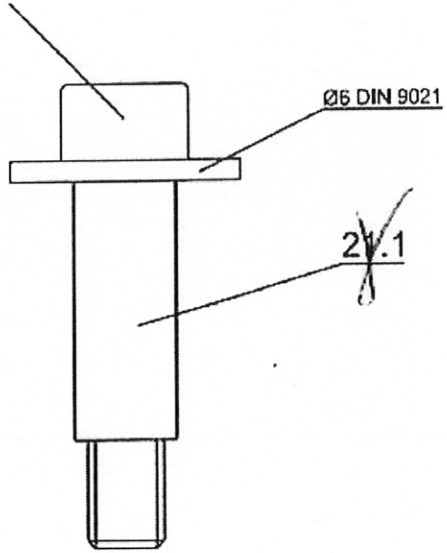

21

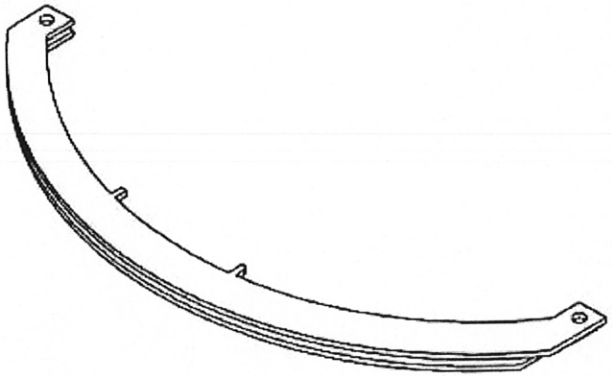

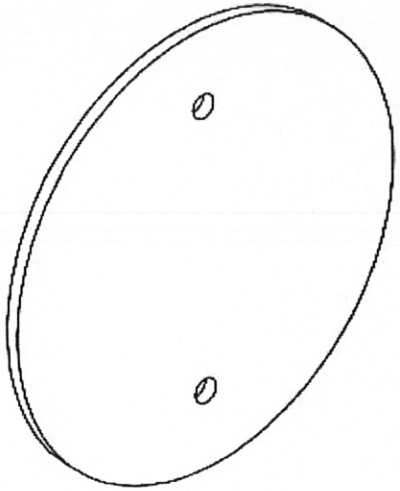

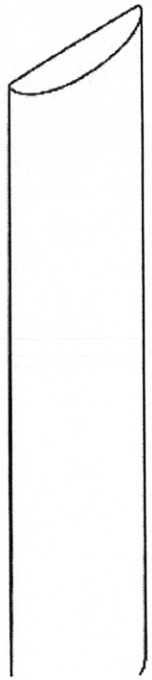

BAUTEIL	FR_1		FR_2	BEZ_1		IMAGE N°	PRIX HT
2904941000	grille cendrier 9825001 alto	la pièce			ZELOS	1	
2904942000	intérieur vermiculite complet 9825003	la pièce			ZELOS	2	
2904943000	sole vermiculite arrière 982503	la pièce			ZELOS	2,1	
2904944000	sole vermiculite cotés d/g	la pièce			ZELOS	2,2	
2904945000	coté vermiculite d ou g	la pièce			ZELOS	2,3	
2904946000	arrière vermiculite	la pièce			ZELOS	2,4	
2904947000	deflecteur vermiculite	la pièce			ZELOS	2,5	
2904948000	canal air gauche	la pièce	noir		ZELOS	3,1	
2904949000	canal air droit	la pièce	noir		ZELOS	3,2	
2904931000	plaque de retenue deflecteur	la pièce	noir		ZELOS	4	
2902707000	embout arrivée air frais	la pièce	noir		ZELOS	5,1	
2902708000	buse de raccordement évacuation gaz brûlés	la pièce			ZELOS	5,2	
2904932000	cendrier	la pièce	noir		ZELOS	6	
2904934000	tirette air primaire	la pièce	noir		ZELOS	7,1	
2904935000	manette air primaire	la pièce			ZELOS	7,2	
2904936000	ressort tirette air primaire	la pièce			ZELOS	7,3	
2904937000	ecarteur manette air primaire	la pièce			ZELOS	7,4	
2904938000	parre buche	la pièce	noir		ZELOS	8	
2904939000	panneau arrière	la pièce	noir		ZELOS	9	
2904922000	ecarteur panneau arrière	la pièce			ZELOS	10	
2904923000	support de buse évacuation fumées	la pièce		feuerraumdeckel 982022	ZELOS	11	
2904924000	protection basse	la pièce			ZELOS	12	
2904925000	porte sans vitre	la pièce	noire		ZELOS	13	
2902896000	vitre 9825025	la pièce			ZELOS	14	
2904927000	fixateur de vitre 9825026	la pièce			ZELOS	15	
2904928000	goupille charnière haute 9825027	la pièce			ZELOS	16,1	
2904929000	goupille charnière basse 9825028	la pièce			ZELOS	16,2	
2903054000	fermeture de porte par ressort	la pièce			ZELOS	17	
2903055000	support de ressort 9825030	la pièce			ZELOS	17,2	
2903056000	ressort de porte	la pièce			ZELOS	17,2	
2903057000	tandeur de ressort	la pièce			ZELOS	17,3	
2903058000	montant maintien de la vitre fixateur de la v	la pièce		halterung fur turgriff 9825033	ZELOS	18	
2903059000	Guide maintien porte	la pièce		tuerstuetze 9825034	ZELOS	19	
2903060000	dessus acier	la pièce	noir		ZELOS	20,1	
2903061000	cache sortie dessus	la pièce	noir		ZELOS	20,2	
2903062000	support pour dessus	la pièce	noir		ZELOS	21	
2903063000	lamelle 9825039	la pièce	noir		ZELOS	22	
2903064000	cache arrivée air	la pièce	noir		ZELOS	23	
	cotes acier droit ou gauche	la pièce	noir		ZELOS	24	
2903066000	poignée complète	la pièce			ZELOS	26	
2903067000	poignée seule	la pièce			ZELOS	26,1	
2903068000	femelle de poignée	la pièce			ZELOS	26,2	
2903069000	entretoise	la pièce			ZELOS	26,3	
2903070000	support anneau de roulement poignée	la pièce		rollentraeger 9825048	ZELOS	26,4	
2903071000	anneau de roulement poignée	la pièce		buchse 9825049	ZELOS	26,5	
2903072000	système de verrouillage complet	la pièce			ZELOS	27	
2903073000	piece de verrouillage	la pièce			ZELOS	27,1	
2903074000	anneau de roulement système de vérouillage	la pièce		buchse 9825052	ZELOS	27,2	
2903075000	entretoise 9825053	la pièce			ZELOS	27,3	
2903076000	entretoise rouleau 9825054	la pièce			ZELOS	27,4	
2903077000	système complet gestion air secondaire	la pièce			ZELOS	28	
2903078000	plaque principale arrivée air secondaire	la pièce			ZELOS	28,1	
2903079000	plaque d'ouverture à cremaillère	la pièce			ZELOS	28,2	
2903080000	commande à cremaillère	la pièce			ZELOS	28,3	
2903081000	tirette air secondaire	la pièce			ZELOS	28,4	
2903082000	ecarteur	la pièce			ZELOS	28,5	
2903083000	contre ecrou	la pièce			ZELOS	28,6	
2902761000	joint de vitre diam 6 1 M	m	m		ZELOS	O AAB	
2902762000		m	m	tandemdichtung s8/b18 9821097 1 m	ZELOS	O AAB	
2902763000	joint de porte diam 12 mm 2,5 m	m	m		ZELOS	O AAB	
	bombe peinture noire	la pièce	noire		ZELOS	O AAB	
2902764000	joint de buse	m			ZELOS	O AAB	